医療法人玉昌会　全体組織図
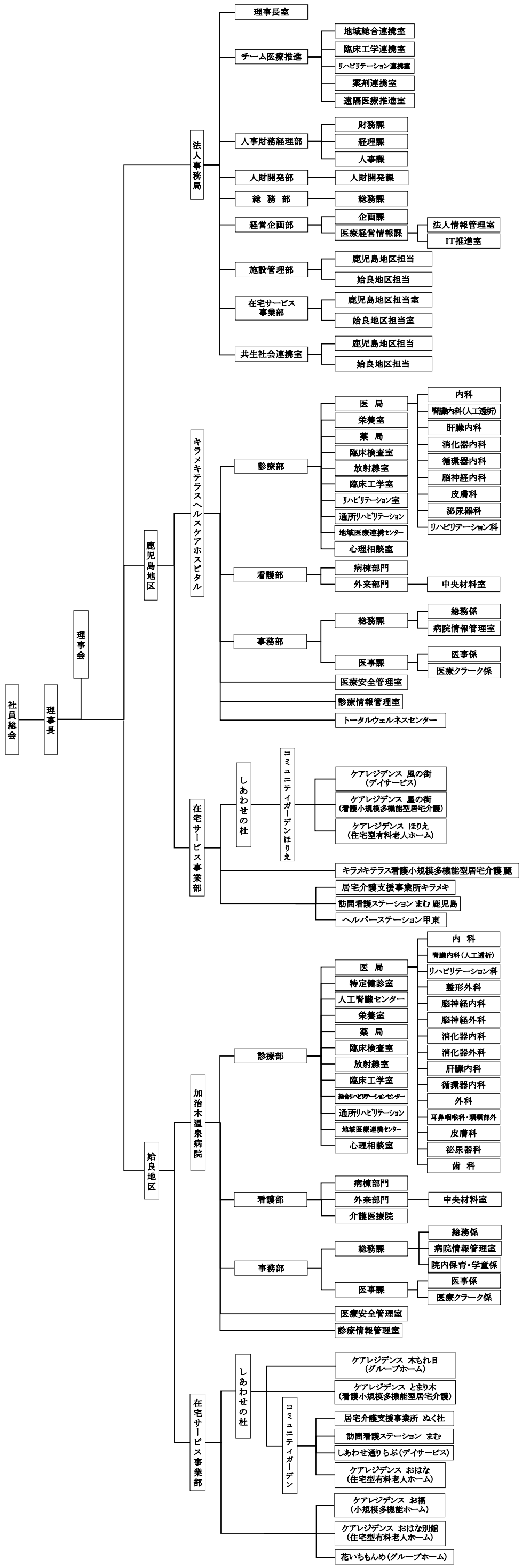
2021年08月01日現在